Vous devez lire ce manuel avant d'utiliser l'équipement

Manuel du propriétaire / de l'opérateur

SNOWEX®

LES LEADERS DU DÉVERGLAÇAGE

POUR LES MODÈLES

SL-80/SL-80SS

TRYNEX® INTERNATIONAL

Copie client

Madison Heights, Michigan 48071
800-725-8377
www.snowexproducts.com

© Trynex International 2011 (RÉV. 001) L1102

Table des matières

Informations Générales 3
Introduction 4
Sécurité 5
Consignes de sécurité pendant l'utilisation 6-8
Utilisation de l'épandeur 9
Entretien de l'épandeur 10
Dépannage 11
Garantie 12
Vue latérale et par l'arrière
SL-80/SL-80SS 13
Vue éclatée de la poignée
Modèle SL-80 14-15
Modèle SL-80SS 16-17
Vue éclatée de la trémie
Modèle SL-80 18-19
Modèle SL-80SS 20-21
Vue éclatée de la pompe
Modèle SL-80 22-23
Modèle SL-80SS 24-25
Notes 26-27

Une question ? Besoin d'aide ?

Assistance à la clientèle de SnowEx

(800) 725-8377

ou (248) 586-3500

Du lundi au vendredi, de 8 h 00 à 16 h 30 (EST)

Fax: (248) 691-8378

E-Mail: customercare@trynexfactory.com

Site Internet : www.snowexproducts.com

© Trynex International 2011 (RÉV. 001) L1102

Informations Générales

FÉLICITATIONS !

L'épandeur que vous venez d'acheter est un des meilleurs appareils de déneigement et de déverglaçage ! La conception autonome de votre épandeur est une marque de fabrique de SnowEx. Voilà pourquoi…

SIMPLICITÉ : Le faible nombre de pièces mobiles, issues d'une fabrication de haute qualité, implique un entretien réduit de votre épandeur SnowEx.

FIABILITE : Une trémie en polyéthylène linéaire, basse densité et antichoc. Un contrôleur électronique sophistiqué à deux vitesses, un châssis laqué fabriqué à façon, un moteur électrique de 12 volts associé à une transmission personnalisée ; caractéristiques présentes uniquement sur les produits SnowEx.

FLEXIBILITÉ : Les capacités polyvalentes permettent de répandre un éventail de matières pour le déneigement et le déverglaçage.

GARANTIE : La meilleure garantie de l'industrie ! Garantie de 2 ans et extension possible à 5 ans (en option).

Les avantages dont vous allez profiter se calculent en termes de temps, d'argent et d'effort.
Bienvenue dans le monde de la performance de SnowEx.

Enregistrement

Inscrivez les renseignements suivants dans ce manuel pour les retrouver rapidement.

Numéro de modèle de l'épandeur _____

Numéro de série de l'épandeur _____

Date d'achat _____

Nom du revendeur _____

Quand vous commandez des pièces, les renseignements ci-dessus sont nécessaires. Ils vous permettront de recevoir les pièces appropriées.

L'image de droite correspond à l'étiquette d'identification. Cette étiquette est apposée sur le châssis de l'épandeur.

Veuillez préciser tous les renseignements sur la carte de garantie afin de la valider. Nous aurons ainsi vos coordonnées afin de pouvoir vous communiquer toutes les informations de sécurité ou d'entretien.

© Trynex International 2011 (RÉV. 001) L1102

Introduction

Ce manuel a été conçu pour vous aider. Il contient des instructions pour configurer, installer et utiliser correctement cet épandeur.

Consultez la table des matières pour avoir une vue générale de ce manuel.

Nous vous demandons de lire en intégralité et de comprendre le contenu de ce manuel (en particulier toutes les consignes de sécurité) avant d'effectuer une des procédures décrites dans la présente.

CE SIGNAL DOIT VOUS ALERTER :
La Society of Automotive Engineers a adopté ce **SYMBOLE D'AVERTISSEMENT** pour identifier des procédures qui, si elles ne sont **PAS** respectées, peuvent représenter un danger pour la sécurité. Quand vous voyez ce symbole dans ce manuel ou sur la machine, **SOYEZ VIGILANT !** Votre sécurité personnelle et celle des autres sont en mises danger.

Les messages d' **AVERTISSEMENT** , et la façon dont ils apparaissent dans ce manuel, sont définis ci-dessous :

(ROUGE)
Des informations qui, si elles ne sont pas respectées de manière stricte, peuvent provoquer un décès !

(ORANGE)
Des informations qui, si elles ne sont pas respectées de manière stricte, peuvent provoquer des blessures graves, voire un décès !

(JAUNE)
Des informations qui, si elles ne sont pas respectées de manière stricte, peuvent provoquer des blessures mineures ou endommager l'équipement.

© Trynex International 2011 (RÉV. 001) L1102

DANGER AVERTISSEMENT ATTENTION

Avant d'effectuer une procédure décrite dans le présent document, tous les travailleurs, impliqués à un stade quelconque de la préparation ou de l'utilisation de cet équipement, doivent lire et comprendre ces consignes de sécurité.

Pour des raisons de sécurité, des autocollants d'avertissement et d'information ont été apposés sur ce produit pour rappeler à l'opérateur les consignes de sécurité. Si les autocollants sont abîmés ou détruits, veuillez en demander des neufs à SnowEx.

AVERTISSEMENT

N'oubliez pas que, dans la plupart des cas, les accidents peuvent être évités et découlent d'une erreur humaine. Des précautions doivent être prises pour éviter que l'opérateur ou d'autres personnes ne soient blessés !

N'utilisez jamais l'équipement quand vous êtes sous l'influence de boissons alcoolisées, de drogues ou de médicaments, qui peuvent altérer votre jugement et/ou votre temps de réaction.

Avant de travailler avec l'épandeur, attachez vos vêtements amples et vos cheveux.

Portez toujours des lunettes de sécurité avec des coquilles pendant un entretien de l'épandeur. Dans le cas contraire, des blessures oculaires graves pourraient survenir.

N'essayez jamais de soulever une unité pleine de liquide.

Ne laissez jamais des enfants utiliser ou grimper sur l'équipement.

Assurez-vous toujours qu'aucune substance dangereuse ou autre condition à risque n'est présente dans la zone à sabler.
Inspectez toujours l'unité à la recherche de défauts : pièces cassées, usées ou tordues, zones affaiblies de l'épandeur.

N'oubliez pas qu'il incombe au propriétaire de transmettre des informations sur l'utilisation sécurisée et l'entretien correct de l'ensemble de l'équipement.

Assurez-vous toujours que le personnel n'est pas mis en danger pendant l'utilisation de l'équipement.

Ne procédez jamais à des soudures ou des affutages sur l'équipement sans avoir un extincteur à portée de main.

© Trynex International 2011 (RÉV. 001) L1102

Résumé des consignes de sécurité importantes

Procédures en cas accidents avec des produits chimiques

Il est nécessaire de réagir immédiatement en cas de fuites de l'épandeur, de contact corporel avec des produits chimiques, d'empoisonnement ou de déversements.
Consultez les instructions ci-dessous :

Fuite de l'épandeur	Si l'épandeur fuit, arrêtez immédiatement l'épandage. Coupez l'alimentation de l'épandeur et suivez les instructions ci-dessous, selon le cas.
Contact corporel avec un produit chimique	Une contamination personnelle peut survenir en cas d'éclaboussures, de déversement ou de pulvérisation directe sur une personne. 1. Suivez immédiatement les instructions de premier secours indiquées sur l'étiquette du produit. Les procédures générales peuvent comprendre : a) Yeux – rincer immédiatement à l'eau. b) Peau – laver tous les zones contaminées avec de l'eau et du savon. c) Vêtements – enlever les vêtements souillés. Jetez les vêtements fortement souillés selon les instructions de l'étiquette du produit chimique. 2. Consultez un médecin si cette consigne est indiquée sur l'étiquette ou si la victime présente des symptômes inquiétants. Emmenez l'étiquette du produit pour référence.
Empoisonnement par ingestion ou inhalation	En cas d'empoisonnement par ingestion ou inhalation Si la victime s'est évanouie ou ne respire plus, faites le 15. Dans les autres cas : 1. Si vous êtes la victime, demandez immédiatement l'aide des personnes à proximité car vous pourriez être incapable de vous débrouiller. 2. Suivez immédiatement les instructions de premier secours indiquées sur l'étiquette du produit chimique. 3. Contactez un centre antipoison pour obtenir des conseils supplémentaires. Aux États-Unis, appelez le 1-800-222-1222. Emmenez l'étiquette du produit chimique pour référence.
Déversements de produits chimiques	Les déversements de produits chimiques doivent être contenus rapidement et nettoyés correctement. Consultez l'étiquette du produit chimique pour connaître les instructions de nettoyage spécifiques. Les procédures générales comprennent : 1. Contrôler le déversement en l'arrêtant à la source. 2. Contenir le déversement afin qu'il ne s'étende pas et atteigne des sources d'eau. 3. Nettoyer immédiatement le déversement. 4. Obtenir des conseils supplémentaires auprès de : - Fabricant du produit chimique. Consultez les informations de contact sur l'étiquette du produit. - Autorité nationale de réglementation des pesticides. Aux États-Unis, appelez le National Pesticide Information Center au 800-858-7378 pour connaître les coordonnées du centre local.

© Trynex International 2011 (RÉV. 001) L1102

Résumé des consignes de sécurité importantes

Un résumé des consignes de sécurité essentielles est PRÉSENTÉ CI-DESSOUS.
Consultez les sections individuelles du manuel du propriétaire pour obtenir des informations détaillées.

PENDANT L'ASSEMBLAGE

VÉRIFIEZ et TESTEZ l'épandeur assemblé, comme décrit dans le présent manuel. Si l'épandeur est mal assemblé, une fuite de produit chimique pourrait provoquer de graves blessures.

NE MODIFIEZ PAS LA CONCEPTION DE L'ÉPANDEUR

PENDANT L'UTILISATION

LISEZ et SUIVEZ les instructions et avertissement indiqués sur l'étiquette de chaque produit chimique.
ÉVITEZ d'inhaler, d'ingérer ou d'avoir un contact physique avec un produit chimique.
INFORMEZ-VOUS sur les autorisations et exigences réglementaires applicables au produit chimique que vous avez l'intention d'utiliser.
INFORMEZ-VOUS sur les procédures d'urgence avant de manipuler des produits chimiques. Veuillez lire avec attention la section « Procédures en cas d'accidents avec des produits chimiques » ci-dessus et plus loin dans ce manuel. Lisez également les instructions de premier secours indiquées sur l'étiquette du produit.
PORTEZ des vêtements de protection, des lunettes de sécurité et des gants résistant aux agents chimiques quand vous utilisez et nettoyez l'épandeur. Portez un équipement de protection supplémentaire, comme un masque ou un tablier, tel que recommandé sur l'étiquette du produit.
PRENEZ DES PRÉCAUTIONS SUPPLÉMENTAIRES à proximité des enfants et des animaux domestiques. L'épandeur et les matières d'épandage doivent être maintenus constamment à l'écart des enfants et des animaux.
NE MÉLANGEZ PAS OU NE VERSEZ PAS des produits chimiques dans un endroit fermé et sans ventilation.
N'UTILISEZ PAS des produits chimiques inflammables ou corrosifs dans l'épandeur.
RINCEZ l'épandeur avant de changer de produits chimiques pour éviter toute interaction dangereuse.

AVANT L'ÉPANDAGE

INSPECTEZ et PRÉPAREZ l'épandeur avant chaque utilisation comme indiqué dans ce manuel.
NE DÉMARREZ PAS l'épandeur avant d'être prêt à répandre le produit pour éviter tout épandage involontaire.
PORTEZ UN ÉQUIPEMENT DE PROTECTION INDIVIDUELLE SUPPLÉMENTAIRE si vous allez répandre des produits au-dessus de votre tête. Vous serez exposé à une quantité plus importante de produits chimiques dans de telles circonstances. Portez une protection résistante aux agents chimiques au niveau de la tête et du cou, comme un écran facial intégral ou un demi-masque avec des lunettes étanches, et envisagez le port d'un respirateur.
NE RÉPANDEZ PAS quand le vent souffle à plus de 6,50 km/h pour réduire les dérives.
MAINTENEZ l'épandeur et les matières d'épandage à l'écart des enfants / animaux domestiques.
NE LAISSEZ AUCUNE PERSONNE de moins de 16 ans utiliser l'épandeur.

© Trynex International 2011 (RÉV. 001) L1102

Résumé des consignes de sécurité importantes

Pendant l'épandage

- N'APPLIQUER PAS UNE COUCHE EXCESSIVE de matière. Appliquez au débit recommandé par le fabricant du produit chimique.
- NE MANGEZ PAS, NE BUVEZ PAS, NE FUMEZ PAS, NE VOUS FROTTEZ PAS LES YEUX ou NE TOUCHEZ PAS VOTRE PEAU NUE pendant que vous répandez et manipulez des produits chimiques.
- NE DIRIGEZ JAMAIS LE PISTOLET vers des personnes ou des animaux.
- NE PULVÉRISEZ PAS à proximité de flammes nues ou de sources de chaleur.
- TENEZ TOUJOURS LE PISTOLET FERMEMENT quand vous l'utilisez pour pulvériser à des pressions élevées afin d'éviter tout fouettement du pistolet. Gardez constamment un bon équilibre et un bon appui au sol.
- FAITES PREUVE DE PRUDENCE pour pulvériser un produit à proximité de zones où des enfants et des animaux domestiques peuvent se rendre.
- NETTOYEZ immédiatement les déversements en suivant les instructions de l'étiquette du produit.
- ARRÊTEZ l'épandeur et RELÂCHEZ la pression du système avant de laisser l'appareil sans surveillance.
- CONSULTEZ la section de dépannage de ce manuel avant d'effectuer une réparation. Portez un équipement de protection individuelle et respectez les consignes de sécurité.

Après L'épandage

NETTOYEZ immédiatement l'épandeur après l'utilisation, en respectant les instructions du présent manuel.
Vous devez vous DÉCONTAMINER après la pulvérisation et le nettoyage de l'épandeur. Lavez toutes les parties exposées de votre corps avec du savon et de l'eau. Enlevez et nettoyez vos vêtements.
JETEZ ou RANGEZ les produits chimiques restants dans un endroit sécurisé, en étiquetant correctement le récipient.

Sécurité Pendant Le Transport

LISEZ les consignes de sécurité du manuel de votre véhicule concernant le transport des charges lourdes.
NE LAISSEZ PAS des personnes de moins de 16 ans conduire le véhicule auquel l'épandeur est attelé.
ASSUREZ-VOUS QUE L'ÉPANDEUR EST CORRECTEMENT ATTELÉ au véhicule.
FAITES PREUVE DE PRUDENCE pendant la conduite du véhicule quand l'épandeur est attelé afin d'éviter toute perte de contrôle ou de renversement.

- o Maintenez une vitesse minimale afin de garder le contrôle. Ralentissez avant les virages.
- o Prévoyez une distance d'arrêt plus longue.
- o Évitez les manœuvres soudaines, tout comme les démarrages ou les arrêts précipités, qui pourraient faire clapoter le liquide présent dans l'épandeur et réduire la stabilité.

RALENTISSEZ et PRENEZ DES PRÉCAUTIONS SUPPLÉMENTAIRES sur des pentes ou des terrains accidentés.
VOUS DEVEZ ÊTRE CONSCIENT que la visibilité peut être réduite dans les virages ou pendant des manœuvres de recul.
ARRÊTEZ le véhicule et l'épandeur avant de les laisser sans surveillance.
N'ESSAYEZ PAS de soulever l'épandeur quand il est rempli de liquide.

© Trynex International 2011 (RÉV. 001) L1102

Utilisation De L'épandeur

Modèle SL-80/SL-80SS

1) Remplissez l'épandeur de matière par l'intermédiaire de l'orifice supérieur.

Attention : Portez toujours des gants et des lunettes de sécurité pour remplir l'épandeur.

2) Placez la vanne en position, en fonction de l'utilisation souhaitée.

3) Si vous utilisez la lance de pulvérisation, ne la dirigez jamais vers des objets, c.-à-d. des êtres humains, des véhicules, etc.

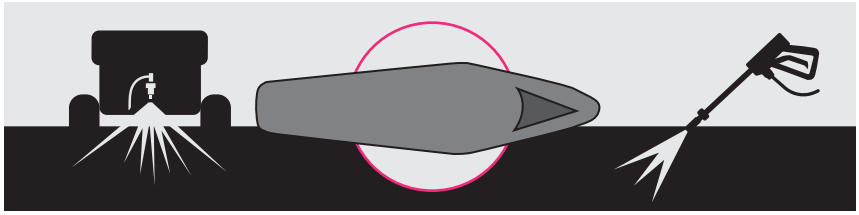

4) Si vous utilisez la buse, tenez-la à l'écart d'objets, c.-à-d. des être humains, des véhicules, etc. (au moins 3 mètres).

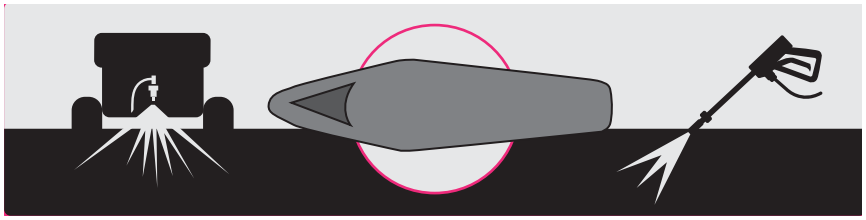

5) Quand vous ne déplacez pas l'épandeur ou que vous ne pulvérisez pas, placez l'interrupteur en position d'arrêt.

© Trynex International 2011 (RÉV. 001) L1102

Utilisation De L'épandeur (suite) Et Schéma Electrique

Modèle SL-80/SL-80SS

1) Chargez la batterie après chaque utilisation. Débranchez le faisceau et branchez-le au chargeur de batterie comme illustré ci-dessous. Ensuite, branchez le chargeur à une prise de 110V.

F50107

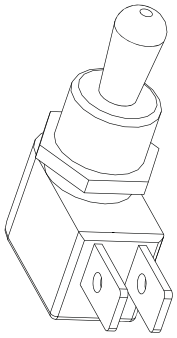

F50106

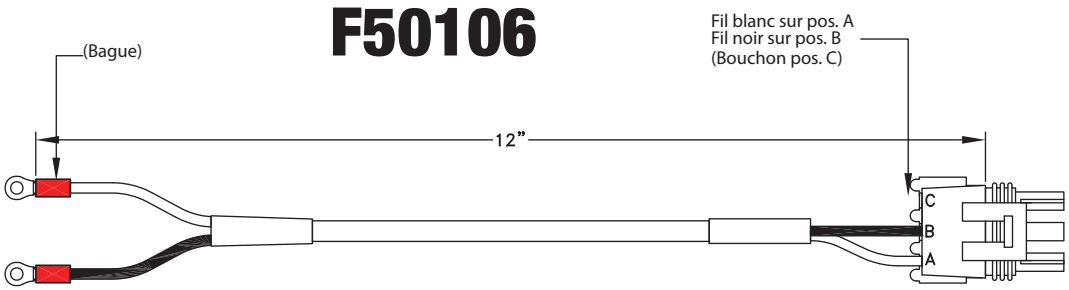

F50016

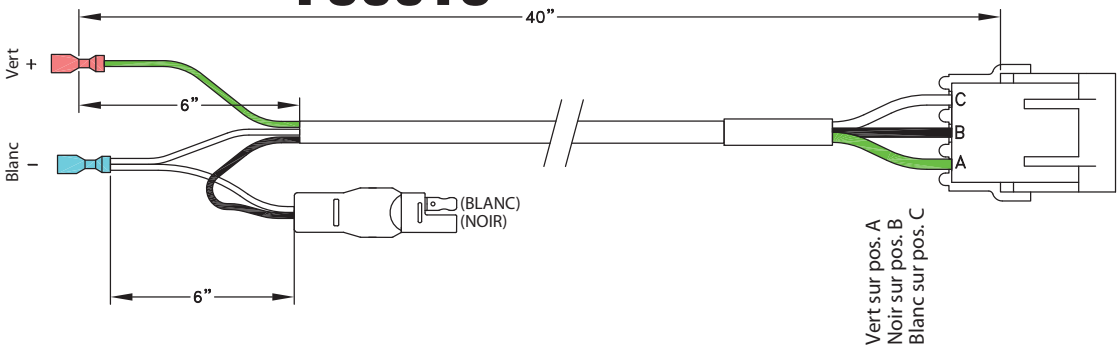

F50078

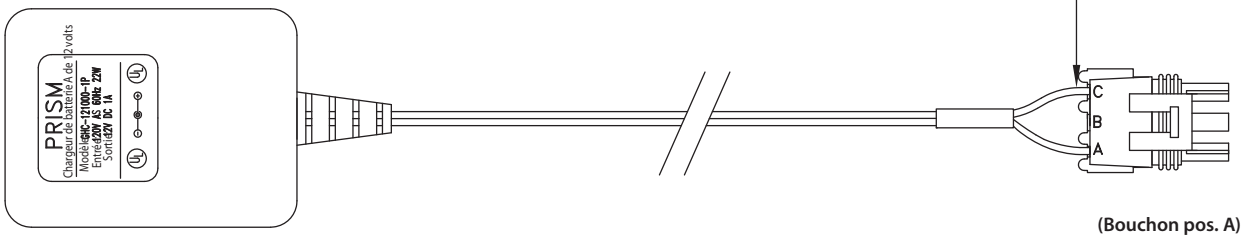

© Trynex International 2011 (RÉV. 001) L1102

Dépannage Et Entretien

Modèle SL-80/SL-80SS

Dès qu'un entretien est nécessaire, votre revendeur local SnowEx est la personne la plus compétente. Ramenez votre épandeur chez votre revendeur local dès que votre unité nécessite un entretien quelconque. En cas d'impossibilité, le guide de dépannage ci-dessous peut vous aider à identifier le problème.

Avertissement : veuillez lire en premier lieu tous les avertissements et consignes de sécurité avant de procéder à l'entretien de l'épandeur.

Vérifications préliminaires
- Assurez-vous que tous les raccordements électriques sont bien serrés et propres.
- Vérifiez que les buses ne sont pas colmatées.

PROBLEM	CAUSE ÉVENTUELLE	SOLUTION
La pompe ne fonctionne pas.	Raccordements électriques desserrés.	Vérifier tous les raccordements.
	Grippage de la pompe.	Remplacer la pompe.
	Court-circuit.	Vérifier la présence de fils nus.
Aucune pulvérisation de liquide.	Trémie vide.	Remplir la trémie.
	La pompe ne fonctionne pas.	Consulter le problème 1.
	Buse colmatée.	Éliminer le blocage et nettoyer.

Entretien :

1) Lubrifiez les embouts de graissage de l'essieu toutes les 20 heures d'utilisation.

2) Quand vous rangez l'épandeur à la fin de la saison, vidangez la trémie et les conduites, et rincez la pompe.

© Trynex International 2011 (RÉV. 001) L1102

Garantie Limitée

Les produits SnowEx sont garantis pendant une période de deux ans, à partir de la date d'achat, contre les défauts de pièces ou de main d'œuvre, sous réserve d'une utilisation et d'un entretien corrects et des limites détaillées ci-dessous. La période de garantie de deux ans commence à compter de la date d'achat par l'acheteur d'origine.

La CARTE D'ENREGISTREMENT DE LA GARANTIE doit être renvoyée au fabricant pour validation. Cette garantie s'applique uniquement à l'acheteur d'origine. Cette garantie ne couvre pas les dommages découlant d'une installation incorrecte, d'une utilisation erronée, d'un manque d'entretien approprié, d'altérations ou de réparations réalisées par une personne autre que les revendeurs agréés ou le personnel de SnowEx. En raison des propriétés corrosives des matières répandues par les épandeurs, Trynex ne garantie pas les dommages découlant de la corrosion. Le recours de l'utilisateur à la garantie doit être réalisé auprès du revendeur auprès duquel le produit a été acheté, sauf autorisation contraire de SnowEx. SnowEx se réserve le droit de déterminer si une pièce est défectueuse, et de la réparer ou de la remplacer à sa discrétion. Cette garantie ne couvre pas les frais d'envoi et de retour des pièces défectueuses chez le revendeur.

LIMITE DE RESPONSABILITÉ

SnowEx ou l'une de ses sociétés affiliées n'accorde aucune garantie, autre que celle contenue dans la présente, concernant la performance ou la qualité. La responsabilité de SnowEx envers l'acheteur concernant les défauts de fabrication, les dommages découlant de la vente, de la livraison, de l'utilisation ou de la revente de cet épandeur sera limitée à et ne dépassera pas les frais de réparation ou de remplacement des pièces défectueuses. SnowEx ne sera pas tenu pour responsable d'une perte d'usage, d'un désagrément ou de tout autre dommage accessoire ou indirect. Par conséquent, les limites ci-dessus relatives aux dommages accessoires ou indirects peuvent ne pas vous concerner.

AUCUN REVENDEUR N'EST AUTORISÉ À FAIRE UNE DÉCLARATION OU UNE PROMESSE POUR LE COMPTE DE SNOWEX, OU À ALTÉRER OU MODIFIER DE QUELQUE MANIÈRE QUE CE SOIT LES CONDITIONS OU LES LIMITES DE CETTE GARANTIE.

© Trynex International 2011 (RÉV. 001) L1102

Vues Latérale Et Par Le Dessous

Modèle SL-80/SL-80SS

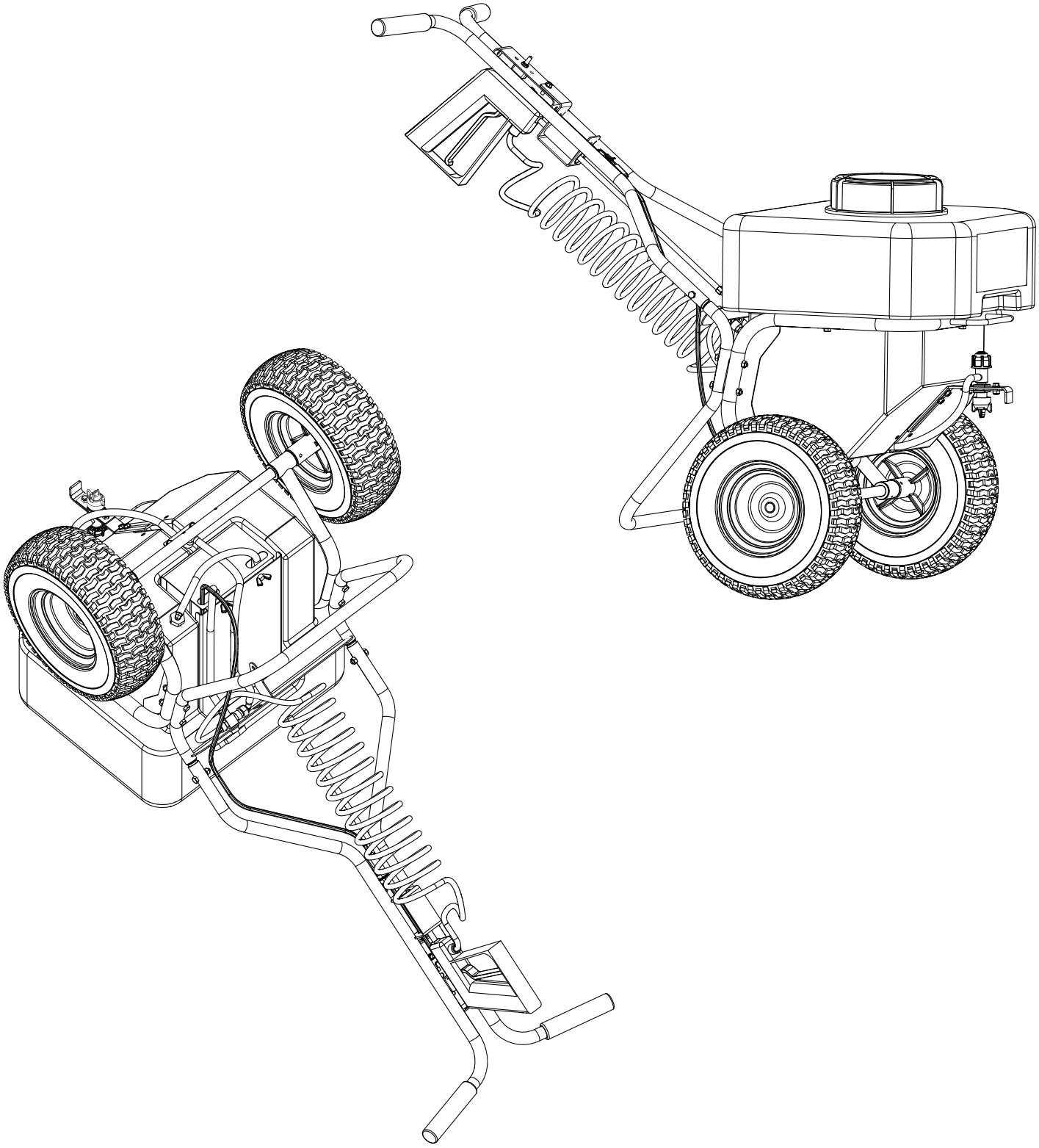

© Trynex International 2011 (RÉV. 001) L1102

Vue Eclatée De La Poignée

Modèle SL-80

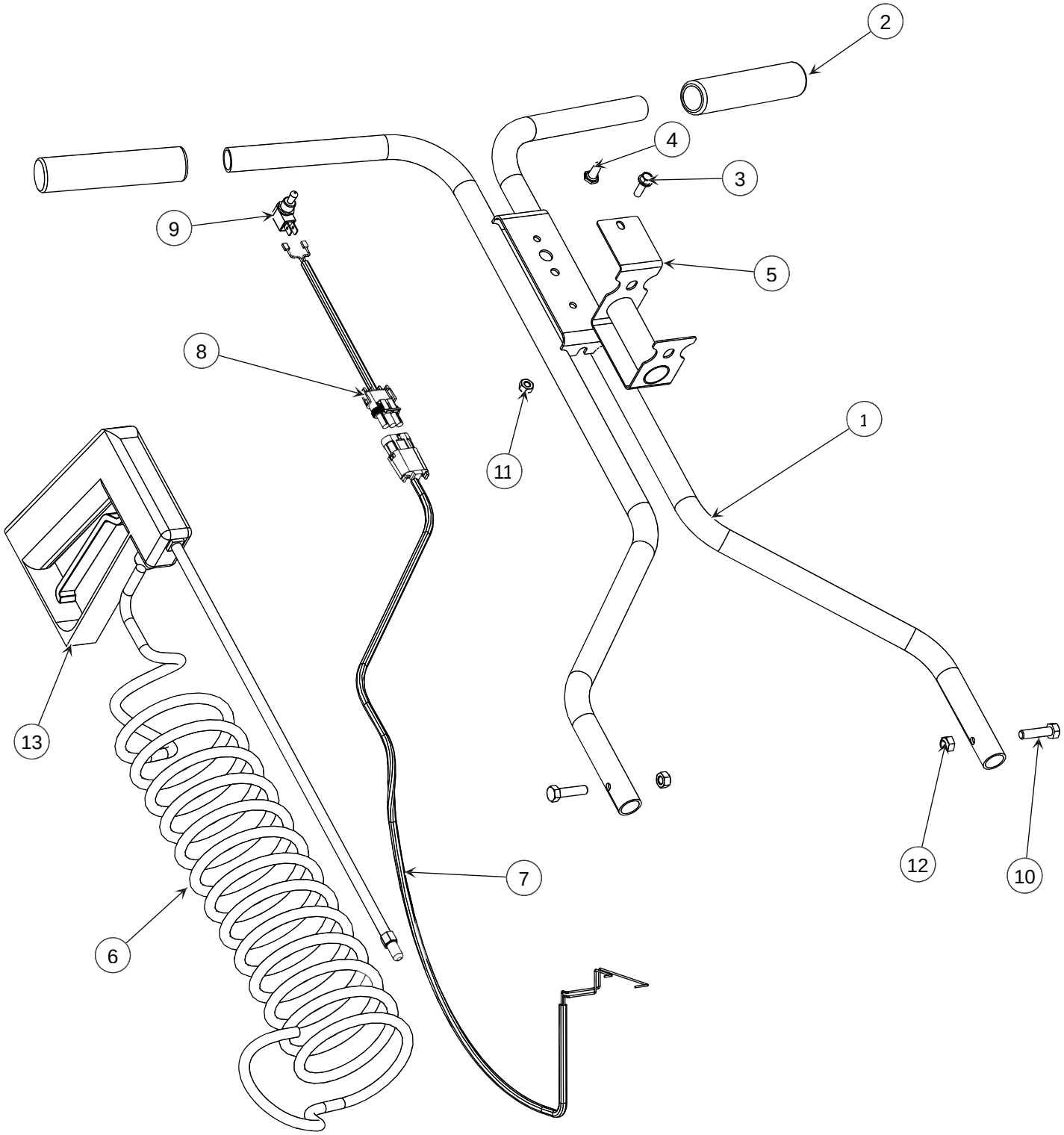

© Trynex International 2011 (RÉV. 001) L1102

Vue Eclatée De La Poignée

Modèle SL-80

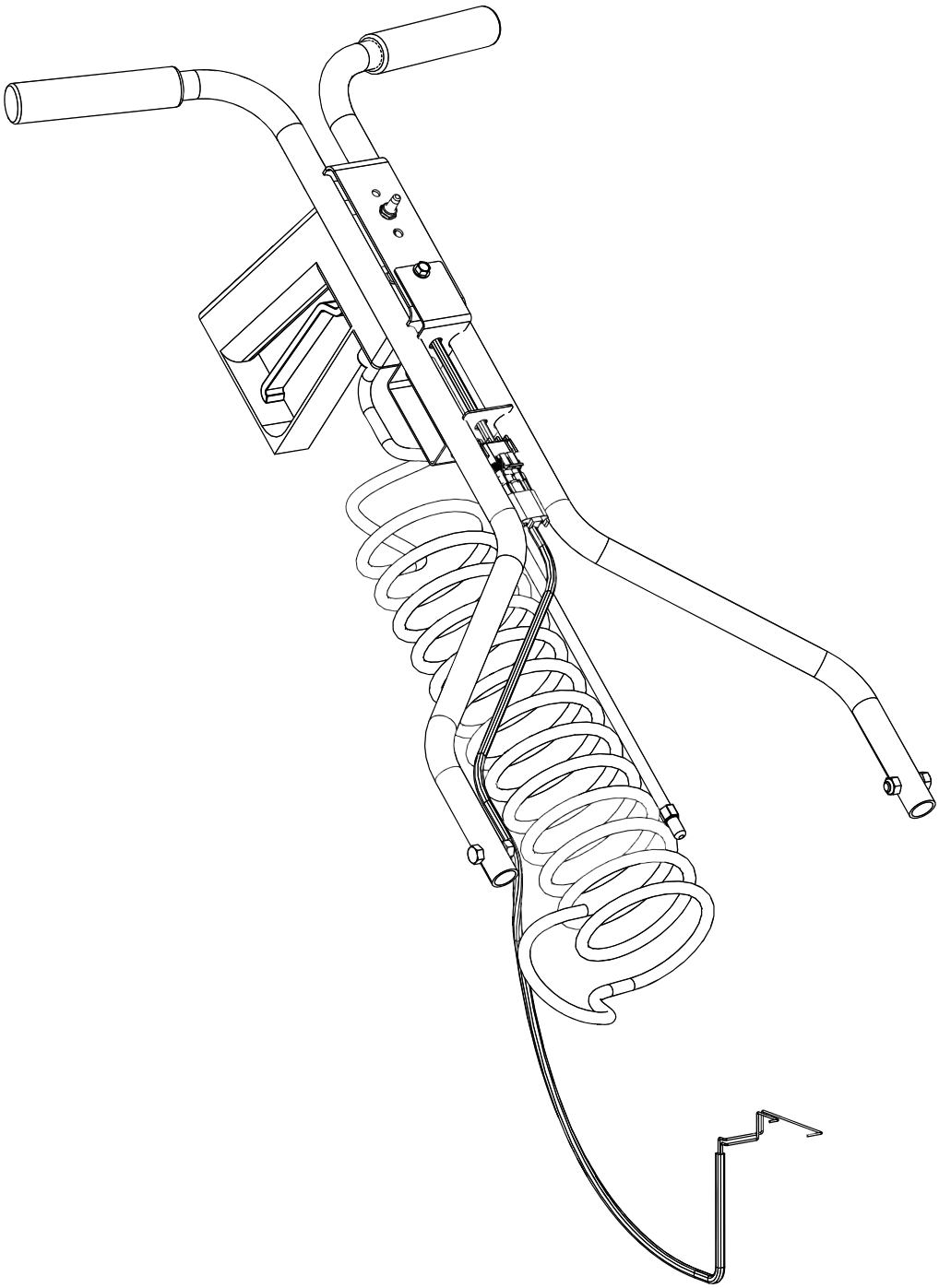

Réf. nomenclature	Description	Qté
1	D5908	1
2	D5917	2
3	D6132	1
4	D6406	1

Réf. nomenclature	Description	Qté
5	F50001	1
6	F50008	1
7	F50016	1
8	F50106	1

Réf. nomenclature	Description	Qté
9	F50107	1
10	F50112	2
11	T15016	1
12	T15018	2

Réf. nomenclature	Description	Qté
13	T20307	1

© Trynex International 2011 (RÉV. 001) L1102

Vue Eclatée De La Poignée

Modèle SL-80SS

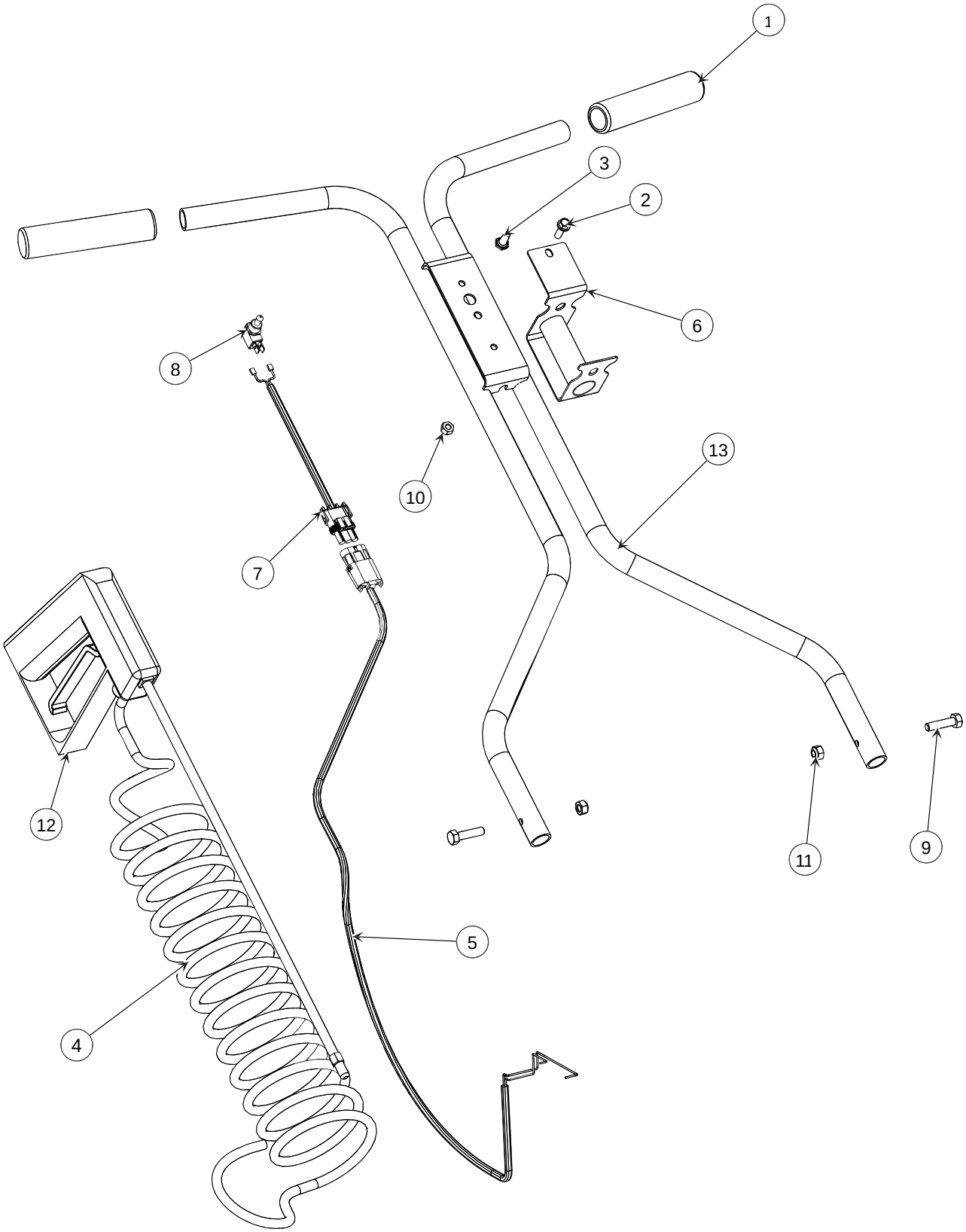

© Trynex International 2011 (RÉV. 001) L1102

Vue Eclatée De La Poignée

Modèle SL-80SS

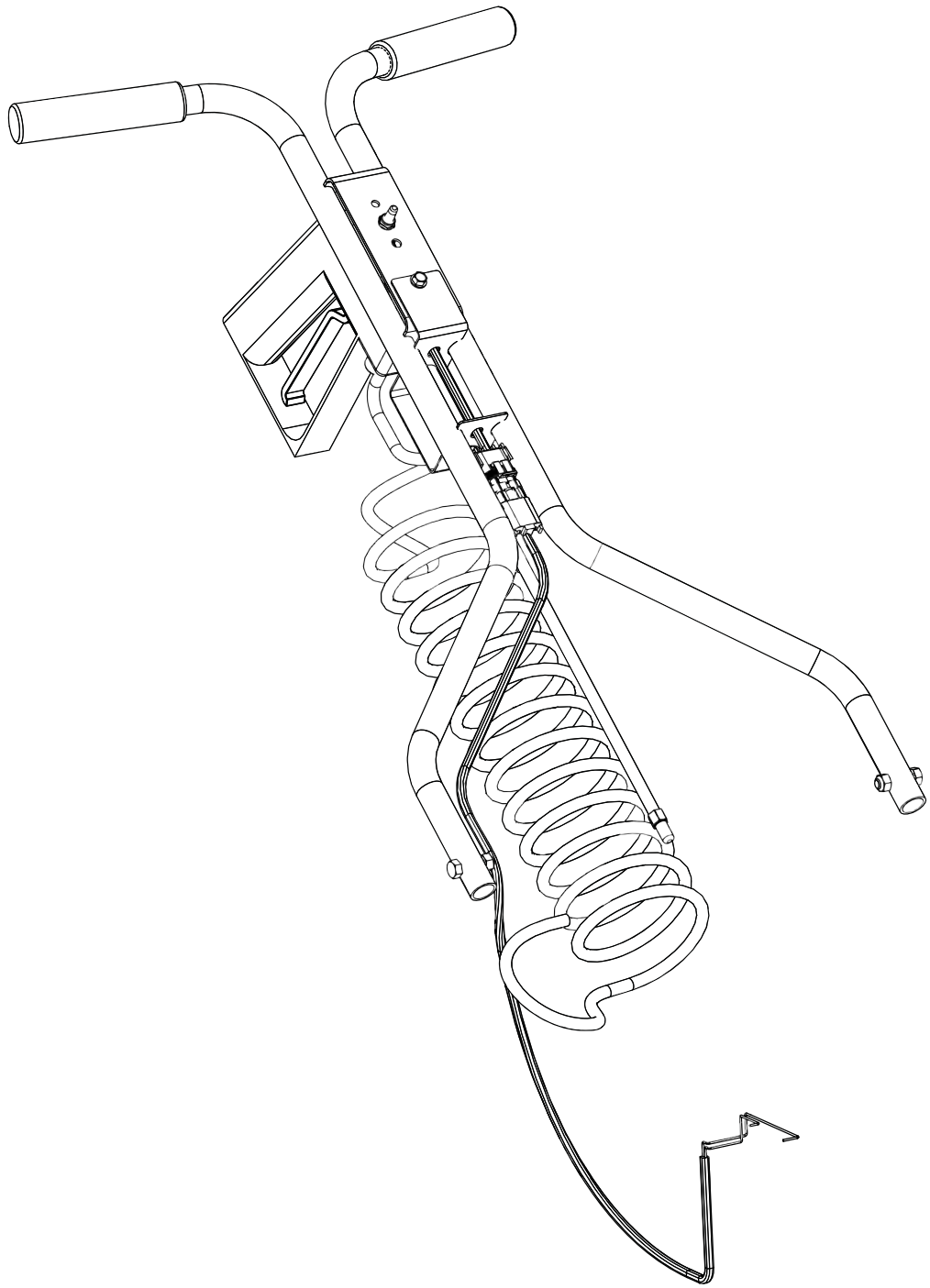

Réf. nomenclature	Description	Qté
1	D5917	2
2	D6132	1
3	D6406	1
4	F50008	1

Réf. nomenclature	Description	Qté
5	F50016	1
6	F50020	1
7	F50106	1
8	F50107	1

Réf. nomenclature	Description	Qté
9	F50112	2
10	T15016	1
11	T15018	2
12	T20307	1

Réf. nomenclature	Description	Qté
13	T30153	1

© Trynex International 2011 (RÉV. 001) L1102

Vue Eclatée De La Trémie

Modèle SL-80

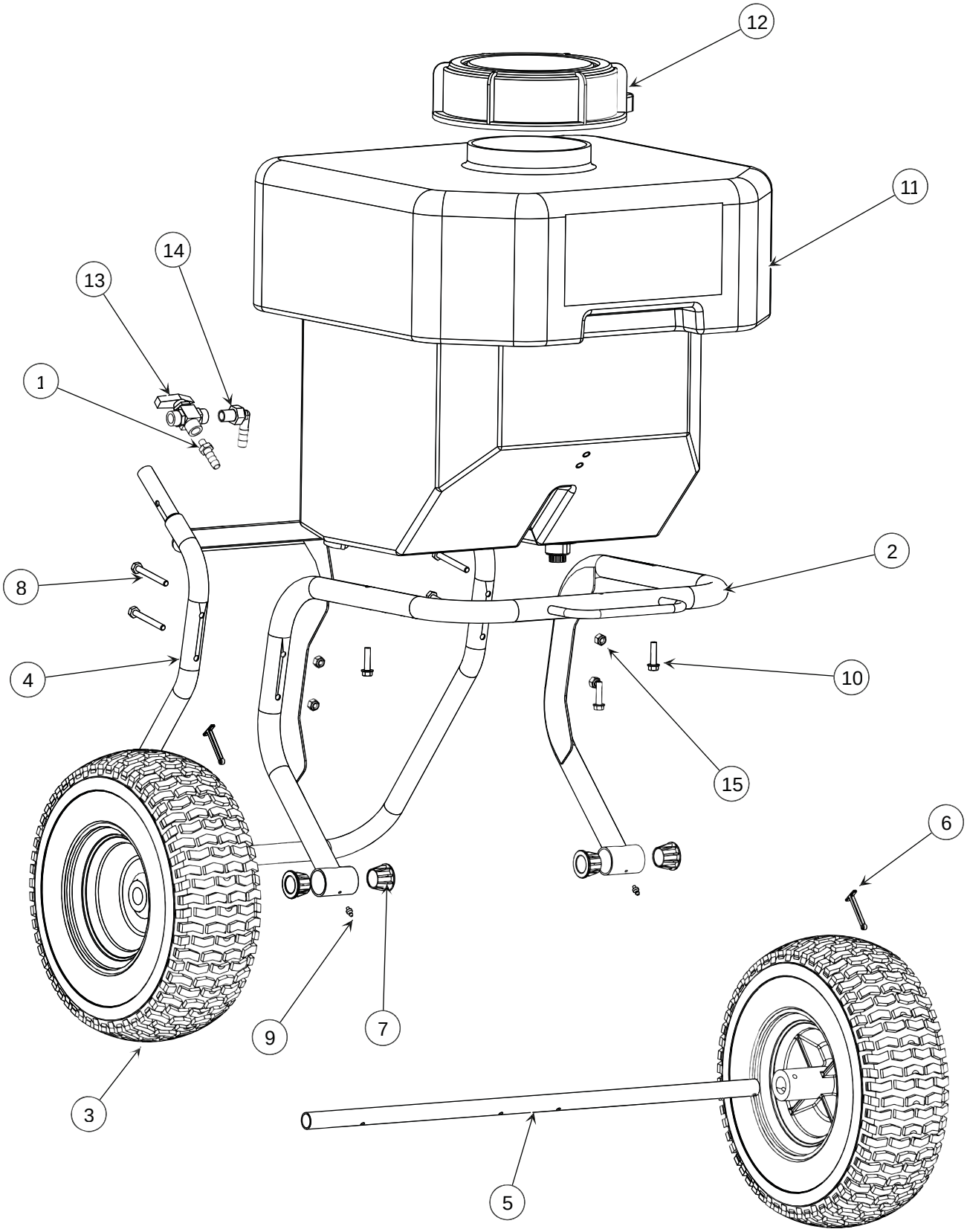

© Trynex International 2011 (RÉV. 001) L1102

Vue Eclatée De La Trémie

Modèle SL-80

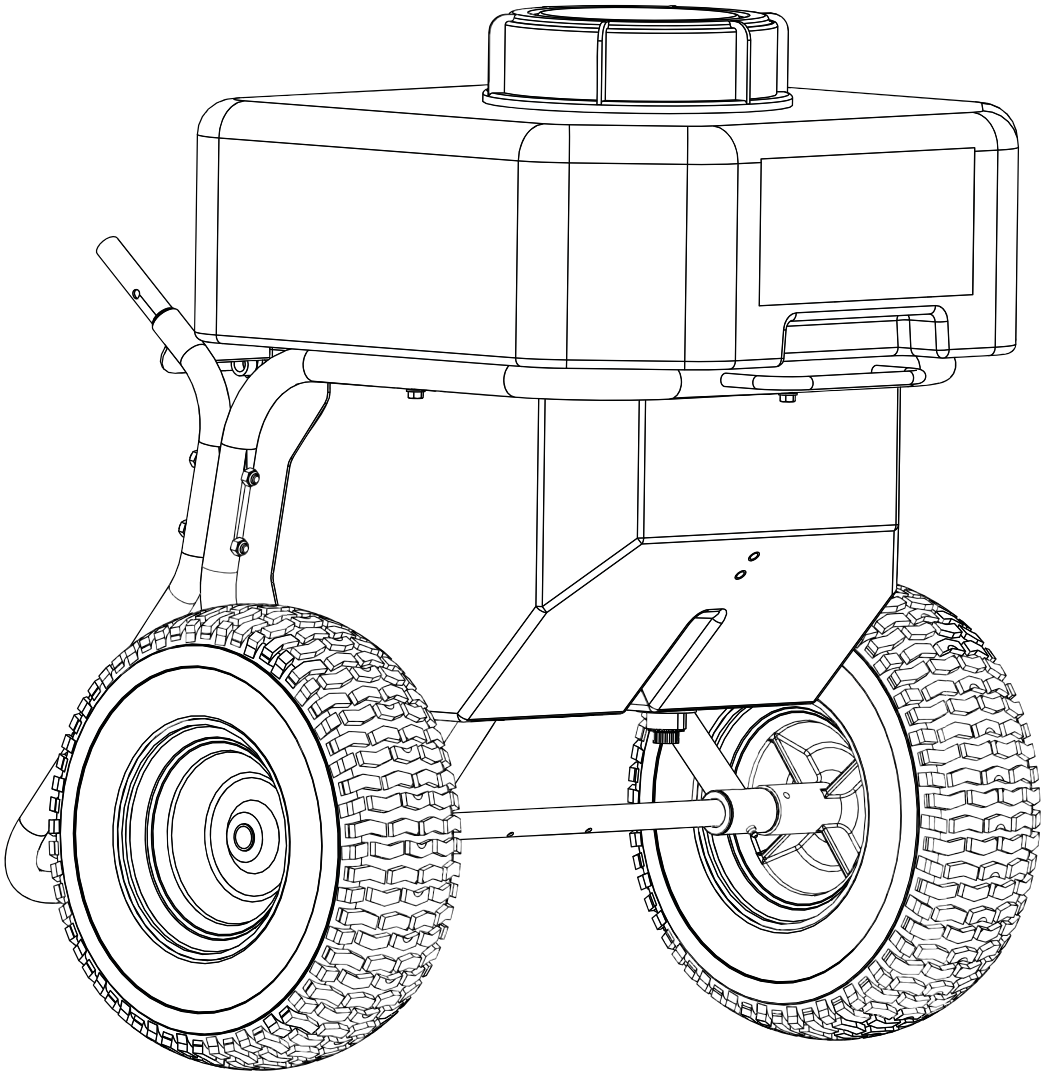

Réf. nomenclature	Description	Qté
1	D5381	1
2	D5901	1
3	D5904	2
4	D5906	1
5	D5915	1
6	D5919	2

Réf. nomenclature	Description	Qté
7	D5923	4
8	D5943	4
9	D5994	2
10	D6854	3
11	F50009	1
12	F50010	1

Réf. nomenclature	Description	Qté
13	F50011	1
14	F50013	1
15	T15016	4

© Trynex International 2011 (RÉV. 001) L1102

Vue Eclatée De La Trémie

Modèle SL-80SS

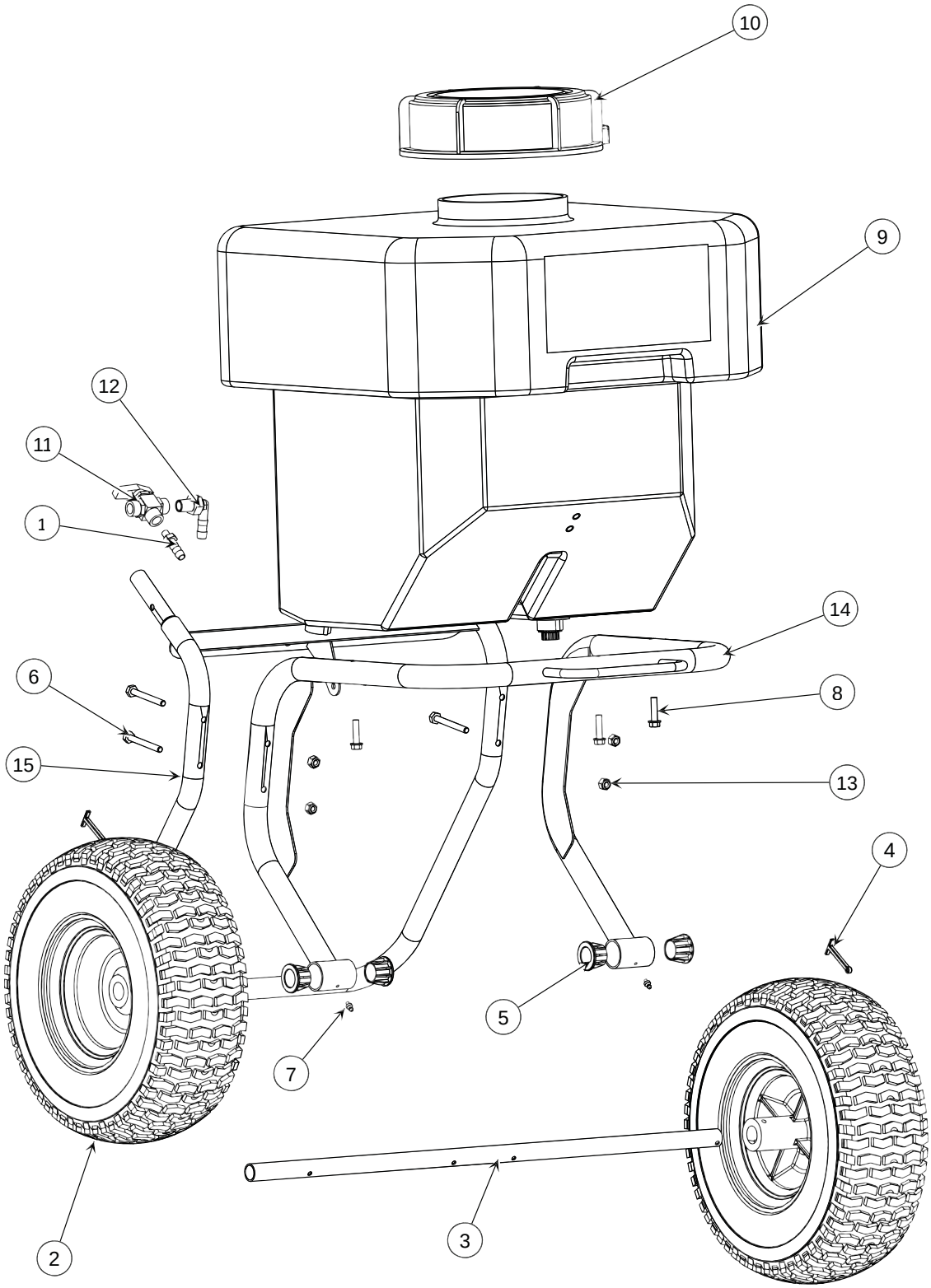

© Trynex International 2011 (RÉV. 001) L1102

Vue Eclatée De La Trémie

Modèle SL-80SS

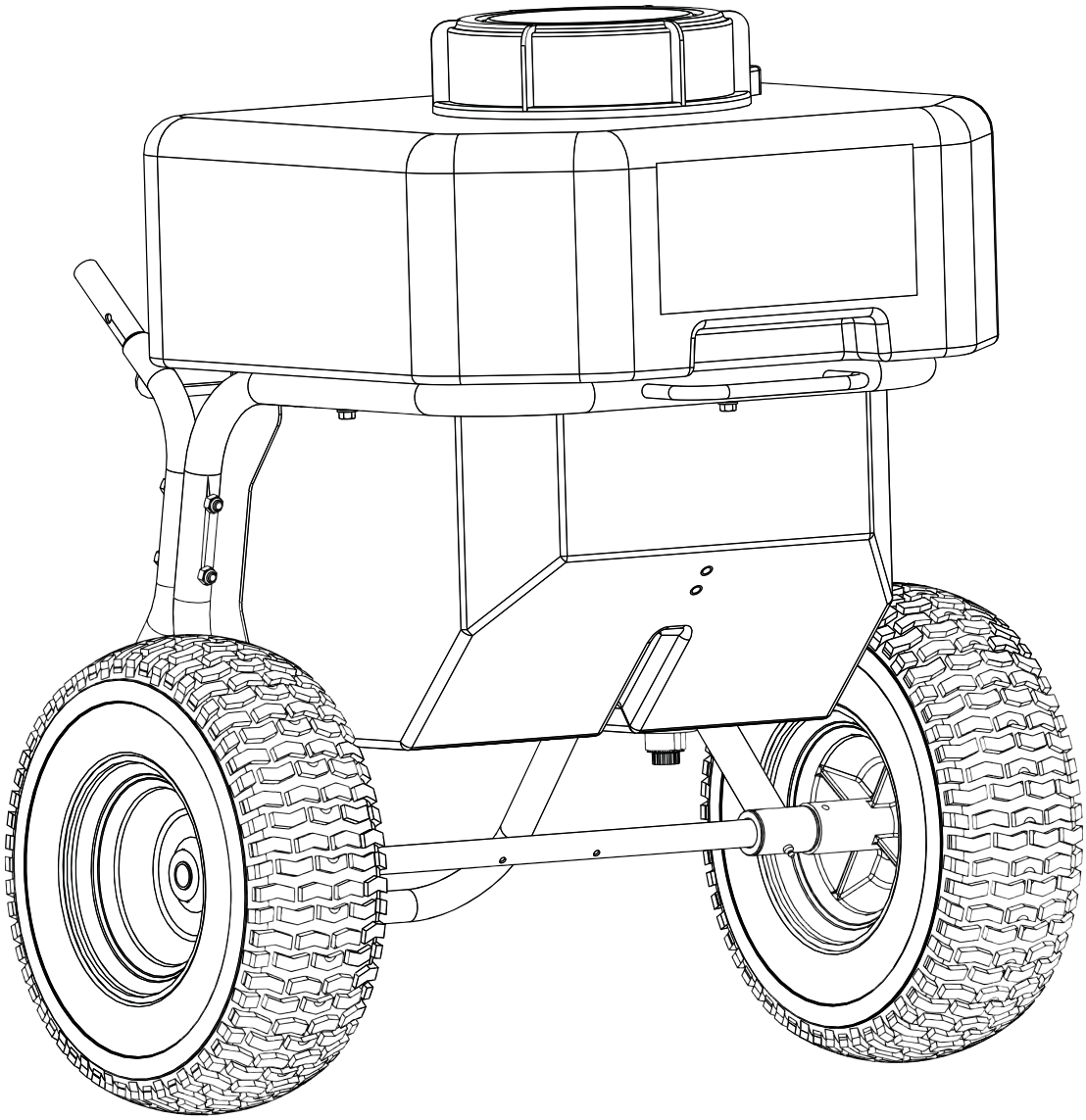

Réf. nomenclature	Description	Qté
1	D5381	1
2	D5904	2
3	D5915	1
4	D5919	2
5	D5923	4
6	D5943	4

Réf. nomenclature	Description	Qté
7	D5994	2
8	D6854	3
9	F50009	1
10	F50010	1
11	F50011	1
12	F50013	1

Réf. nomenclature	Description	Qté
13	T15016	4
14	T30151	1
15	T30152	1

© Trynex International 2011 (RÉV. 001) L1102

Vue Eclatée De La Pompe

Modèle SL-80

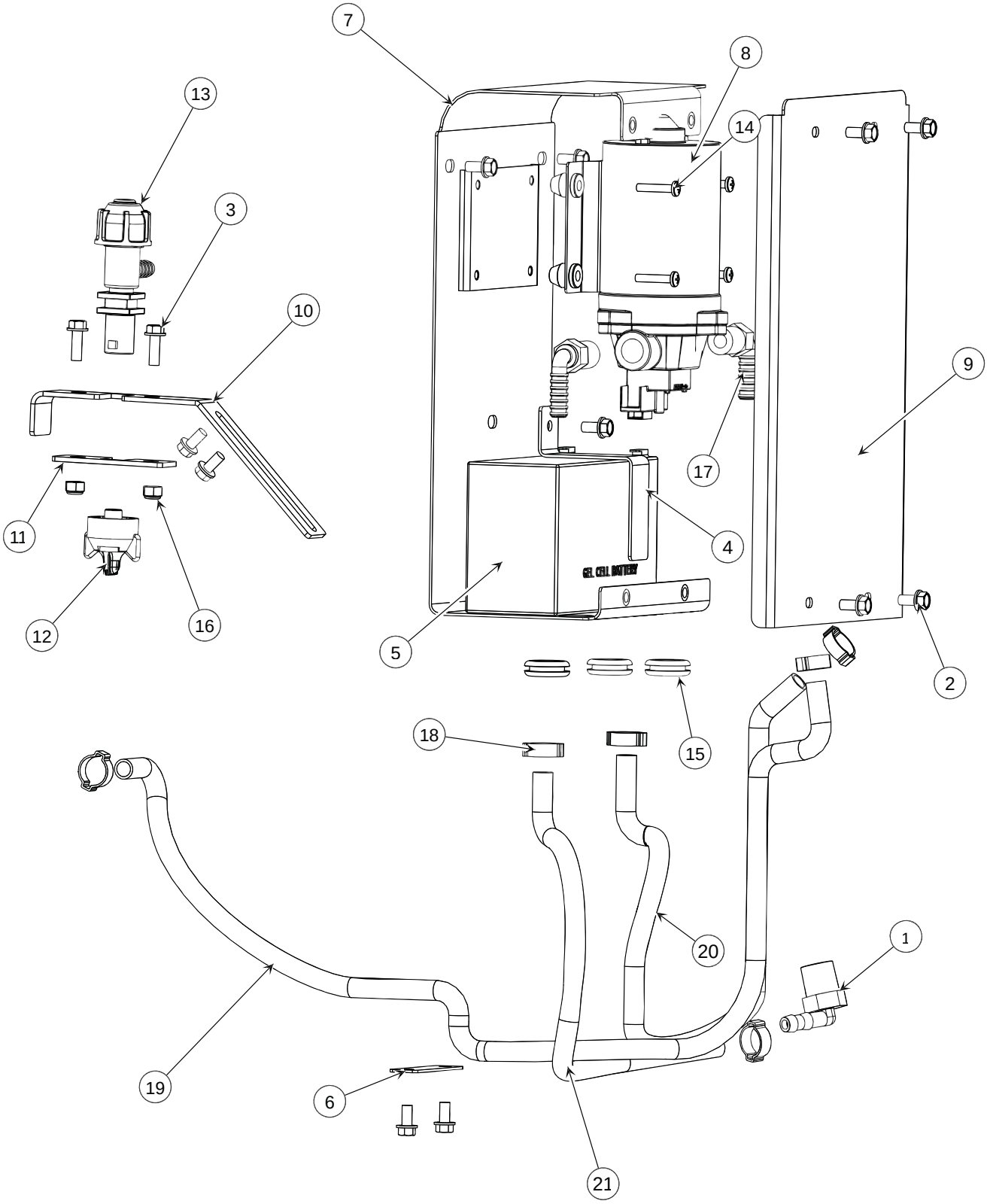

© Trynex International 2011 (RÉV. 001) L1102

Vue Eclatée De La Pompe

Modèle SL-80

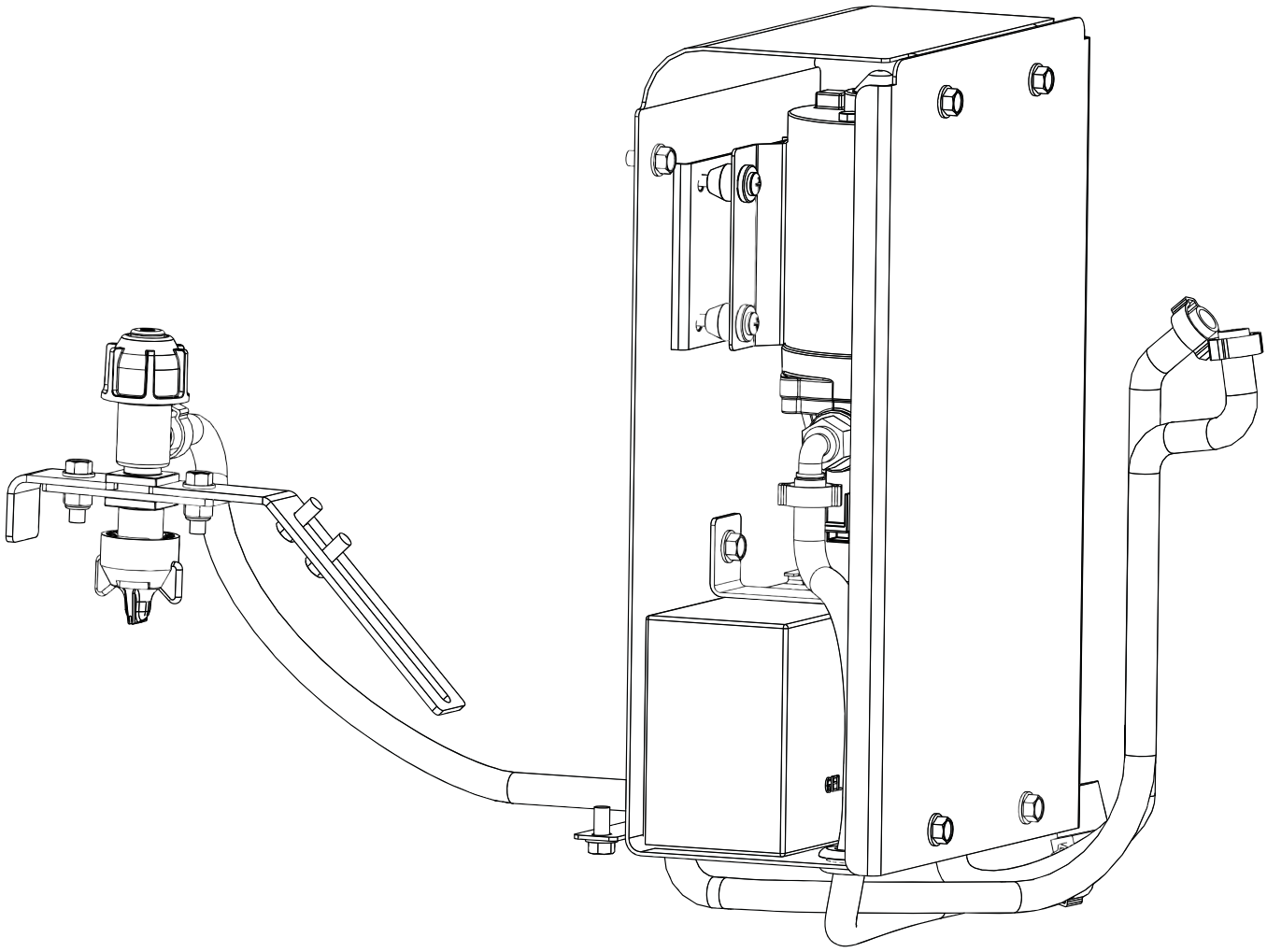

Réf. nomenclature	Description	Qté
1	D5377	1
2	D6131	11
3	D6132	2
4	F50000	1
5	F50002	1
6	F50003	1
7	F50004	1
8	F50005	1
9	F50006	1
10	F50007	1
11	F50012	1

Réf. nomenclature	Description	Qté
12	F50014	1
13	F50015	1
14	F50099	4
15	F50109	3
16	T15016	2
17	T20117	2
18	T20325	6
19	TUYAU - BUSE VERS VANNE	1
20	TUYAU - POMPE VERS VANNE	1
21	TUYAU - TRÉMIE VERS POMPE	1

© Trynex International 2011 (RÉV. 001) L1102

Vue Eclatée De La Pompe

Modèle SL-80SS

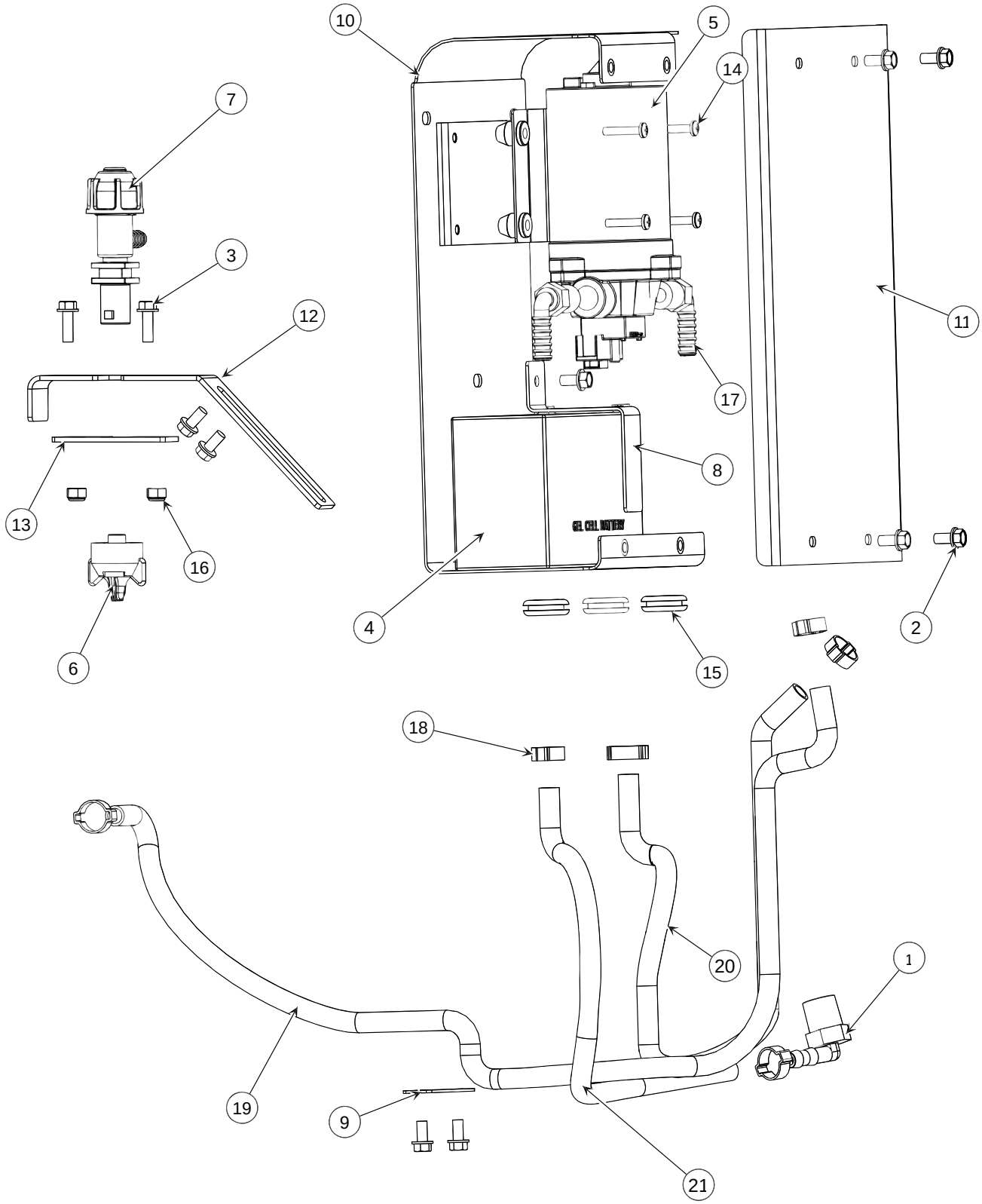

© Trynex International 2011 (RÉV. 001) L1102

Vue Eclatée De La Pompe

Modèle SL-80SS

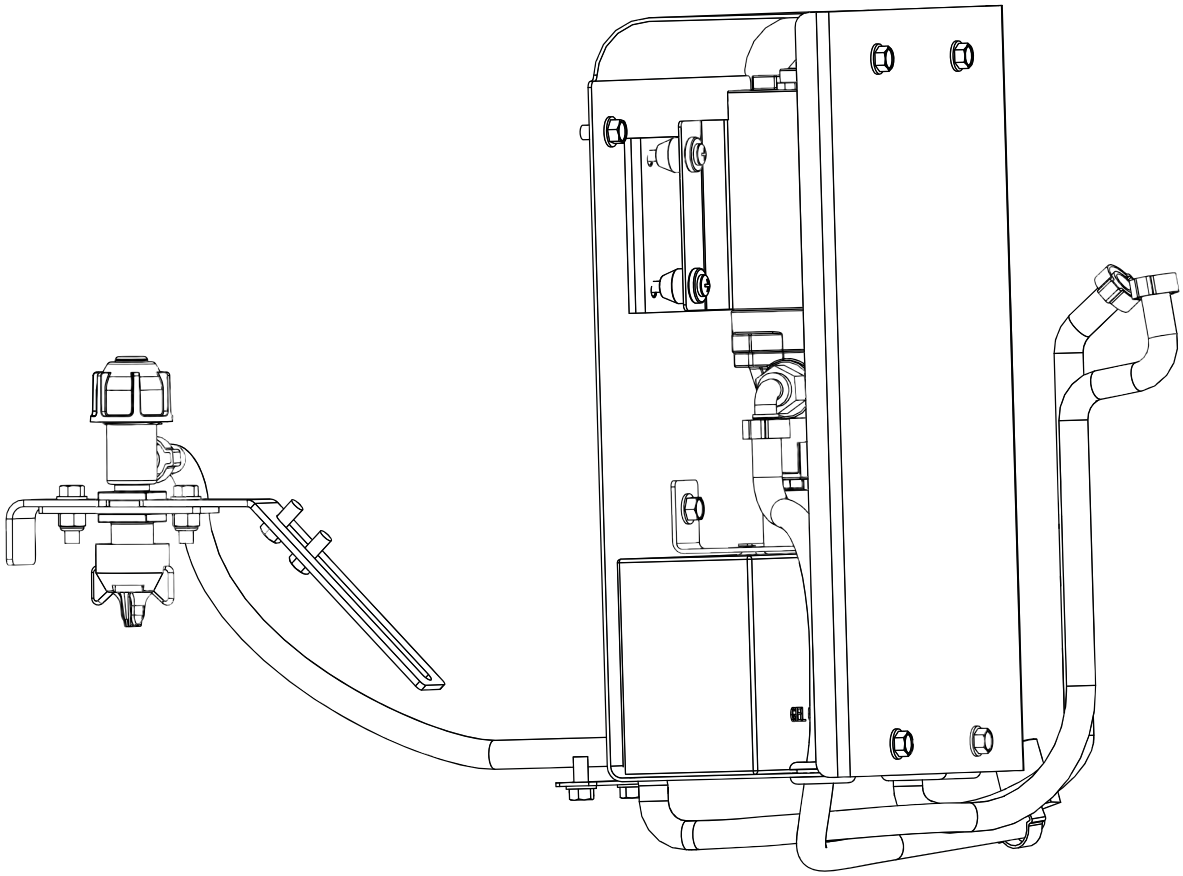

Réf. nomenclature	Description	Qté
1	D5377	1
2	D6131	11
3	D6132	2
4	F50002	1
5	F50005	1
6	F50014	1
7	F50015	1
8	F50019	1
9	F50021	1
10	F50022	1
11	F50023	1

Réf. nomenclature	Description	Qté
12	F50024	1
13	F50025	1
14	F50099	4
15	F50109	3
16	T15016	2
17	T20117	2
18	T20325	6
19	TUYAU - BUSE VERS VANNE	1
20	TUYAU - POMPE VERS VANNE	1
21	TUYAU - TRÉMIE VERS POMPE	1

© Trynex International 2011 (RÉV. 001) L1102

Notes

© Trynex International 2011 (RÉV. 001) L1102

Notes